COMUNE DI VERONA

PUA - SCHEDA 615

PIANO URBANISTICO ATTUATIVO PER URBANIZZAZIONE DI AREA SITA IN ATO 4 - VERONA - LOCALITA' PALAZZINA - VIA COPPARO

Identificativo catastale: NCT Comune di Vr - Foglio 355 - Mappale 783-1032-1033-1034-1035-1036-1037-1038-729-732-1023-1024-1025-1026-1027-1028-1029-1030-1031
di proprietà del Soggetto Attuatore
Identificativo catastale: NCT Comune di Vr - Foglio 355 - Mappale 885
di proprietà della Sig.ra Benedetti Danila

Identificativo catastale: NCT Comune di Vr - Foglio 355 - Mappale 730-734-738-739
di proprietà del Comune di Verona

Soggetto Attuatore :

Sig. Benetti Tommaso - Via Contarina n.5
C.F. BNTTMS33L07L781T

Sig.ra Benedetti Danila - Via Contarina n.5
C.F. BNDDNL39B49L949W

Progettista :

Arch. Paolo Richelli
Lungadige Panvinio, 17 - Verona
Tel. 045 - 590050
e-mail : studio@architettorichelli.it
Iscrizione Ordine Architetti PPC di Verona : N° 499

Collaboratore :

Arch. Lucia Giavina

Titolo tavola : **Planimetria rete gas**

Data : novembre 2013

Scala : 1:500 **Numero tavola :** **09 e**

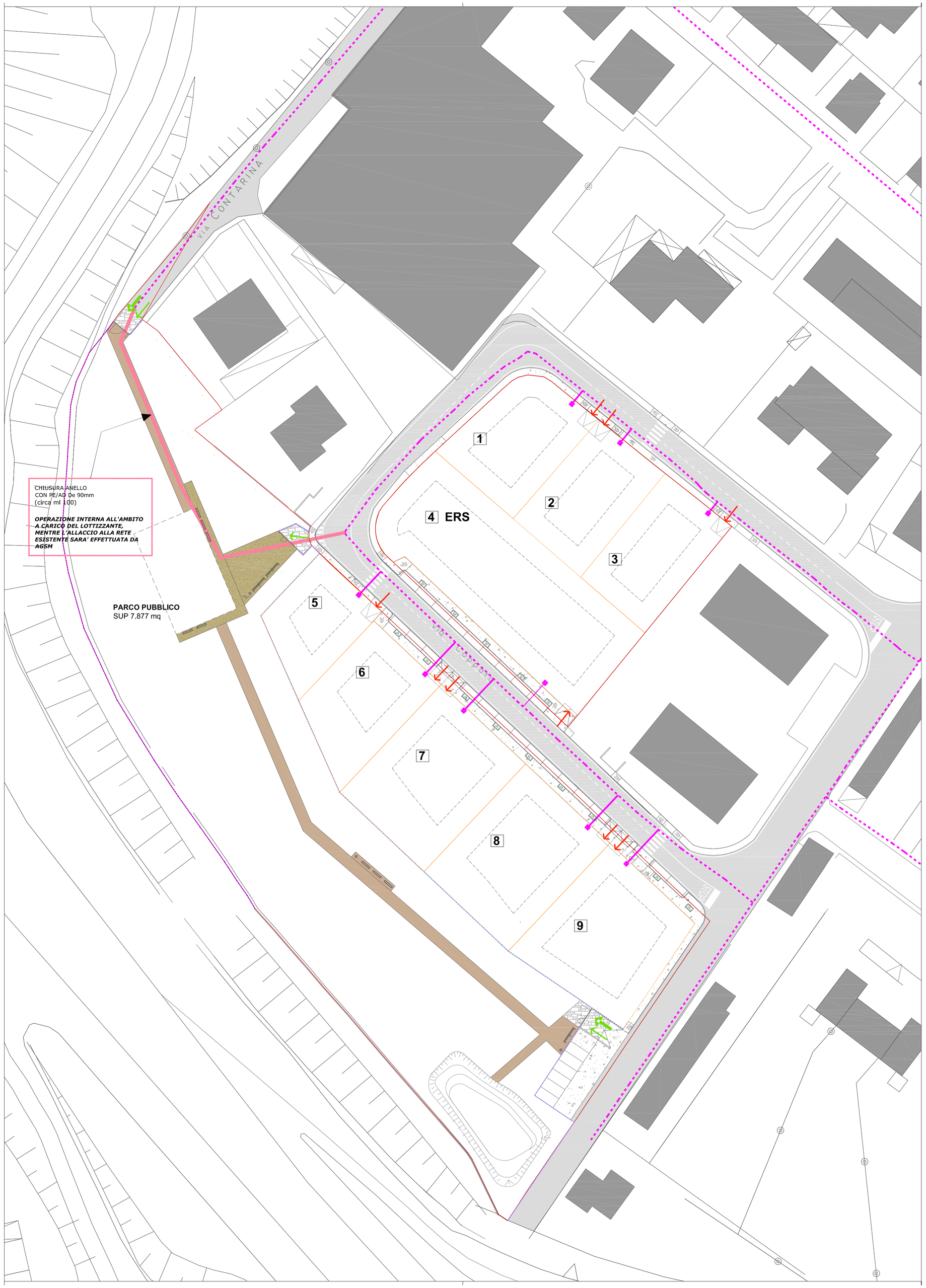

LEGENDA

- TUBAZIONE RETE GAS ESISTENTE
- NUOVA RETE GAS - POTENZIAMENTO IN AMBITO
- FUTURO ALLACCIO RETE GAS - STACCHI PER LOTTI A CURA DI AGSM
- FUTURA POSA CONTATORI GAS - LIMITE LOTTO - A CURA DI AGSM

INTERVENTI INTRA-EXTRA AMBITO

Le caratteristiche della rete in progetto, illustrata nella Tav. 9e e concordata con AGSM, prevede la "chiusura" dell'anello per un tratto di circa 100 m con PE/AD de 90mm che passando nell'ambito sud-orientale del PUA collega il termine di via Contarina con via Copparo. Lo scavo, la fornitura e posa del tubo, nonché il rinterro saranno operazioni eseguite dal lottizzante, mentre l'allaccio verrà eseguito da AGSM.

Saranno previsti degli interventi di potenziamento della rete fuori ambito al fine di permettere la realizzabilità del PUA con la fornitura gas alle nuove utenze, come meglio illustrato dalla relazione tecnica redatta da AGSM; l'onere, determinato da AGSM in sede esecutiva, sarà a carico del lottizzante, nel caso in cui venissero programmati nuovi PUA incidenti sulle stesse opere infrastrutturali, tale onere sarà ricalcolato sulla base della nuova domanda energetica e ripartito su più soggetti secondo costi unitari al ml determinati da AGSM e concordati con gli interessati.

SEZIONE PER POSA DI PEAD De 90 mm GAS Bp

SEZIONE TIPO DI SCAVO SU STRADA COMUNALE

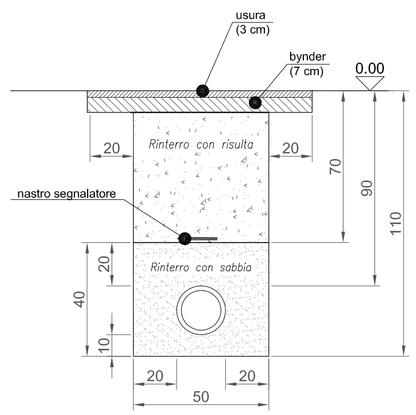

SEZIONE PER POSA DI PEAD De 90 mm GAS Bp

SEZIONE TIPO DI SCAVO SU PERCORSO IN CALCESTRE

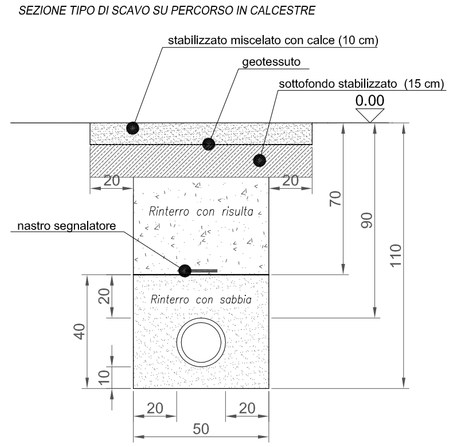

L E G E N D A

- Ambito PUA - ST mq 15.977
- Perimetrazione lotti privati
- Area di galleggiamento
- VM - Verde di mitigazione con valenza ecologica
- Sagome possibili edifici sui lotti non vincolanti
- Parcheggi pubblici - P2
- Pavimentazione drenante e no
- Parco pubblico
- Accessi carrabili alle proprietà private
- Accesso pedonale al Parco Pubblico
- Accesso pedonale e carrabile al Parco Pubblico
- illuminazione pubblica esistente
- illuminazione pubblica di progetto - via copparo
- illuminazione pubblica di progetto - parco
- Recinzione a maglia sciolta h 2.0 mt
- Recinzione a maglia sciolta h 1.5 mt
- Recinzione a maglia sciolta h 1.5 mt montata su muretto
- Edifici esistenti
- Viabilità esistente
- Alberi esistenti - essenze specificate nello stato attuale
- Fascia di rispetto PAQE m 60
- Fascia di rispetto ANAS m 20
- Alberi di progetto - VEDI TAVOLA 7a